RUROOSTER MET DUBBELE GROTE VOEG EN TUSSENBAK.

TYPE I.

OVERSPANNING VAN 50 - 100 mtr.
LOOPTRAJECT 50 mm.

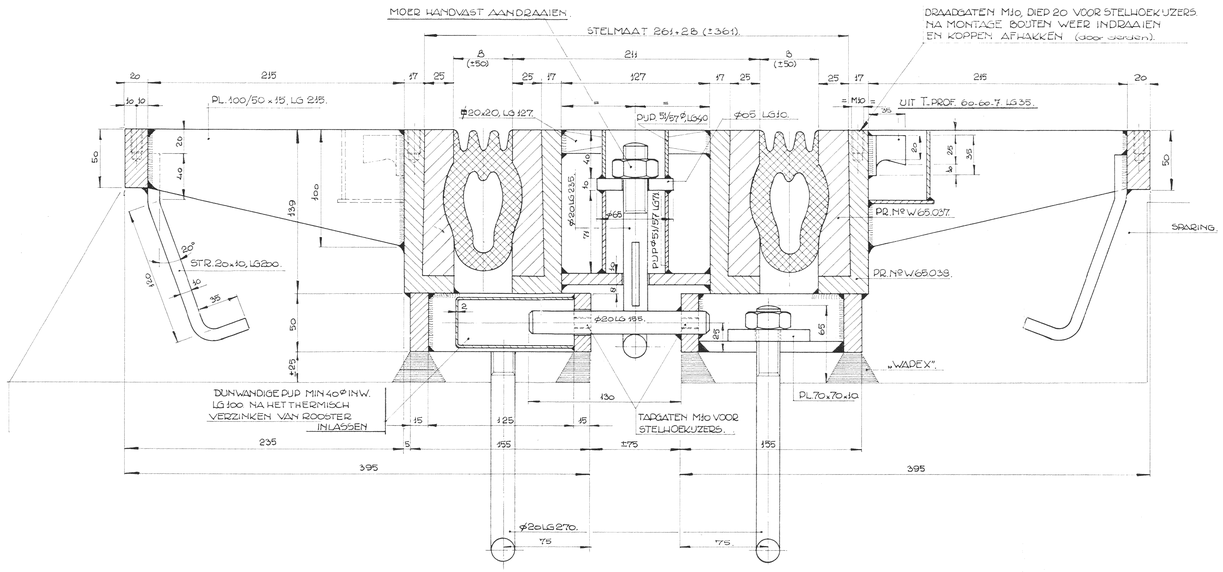

RUROOSTER MET ACME III VOEGVULLING.

TYPE IV.

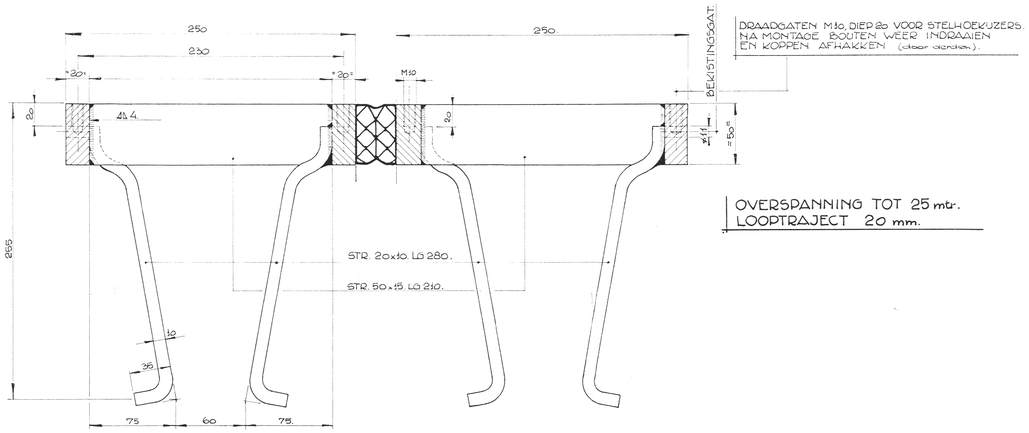

OVERSPANNING TOT 25 mtr.
LOOPTRAJECT 20 mm.

RUROOSTER MET ENKELE GROTE VOEG.

TYPE II.

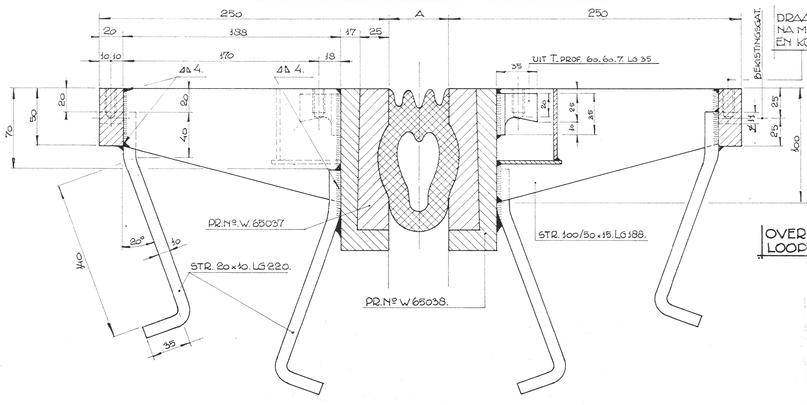

OVERSPANNING VAN 25 - 50 mtr.
LOOPTRAJECT 25 mm.

RUROOSTER MET KLEINE VOEG.

TYPE III.

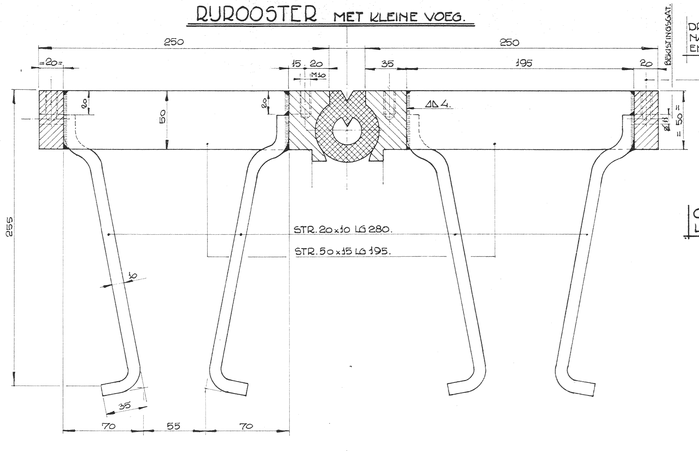

OVERSPANNING TOT 25 mtr.
LOOPTRAJECT 15 mm.

STAAL.

OVERZICHT.		
TYPE	PRUS	GEWICHT
I	fl. 725,—	212 kg
II	„ 370,—	74 „
III	„ 120,—	55 „
IV	„	44 „

RUBBER.

OVERZICHT.			
TYPE VOEG.	OVERSP.	LOOPTR.	OPM.
DUBBEL. GROOT	50 - 100 m	50 mm	
GROOT	25 - 50 m	25 „	
KLEIN	— 25 m	15 „	
ACME III/2	— 25 m	20 „	LUM. fl. 9.- /kg

PRUZEN en GEWICHTEN per mtr'

TER ORIËNTATIE

RUKSWATERSTAAT DIRECTIE BRUGGEN			
CODE Nº A0000	ALGEMEEN.		BESTEK. DIENST.
RUROOSTERS DIRECTIE BRUGGEN.			SCHAAL: 1:2.
GETEK (C. W. Schepenmeier) 8-11-67.	GEZIEN	GEWIJZIGD. D.D.	IN BLADEN BLAD Nº
GECALQ.	GOEDGEKEURD		
GECONTR.	D.D.		OVERIGE MATEN IN mm
CHEF TEKENK.	BEHOORT BIJ BRIEF D.D. Nº		REG Nº A35717.8. MAP Nº.