Index	Art der Aenderung	Datum
A	Text	10.04.07
B		
C		
D		
E		
F		

Längsschnitt 1:50

Mittelplatte demontierbar

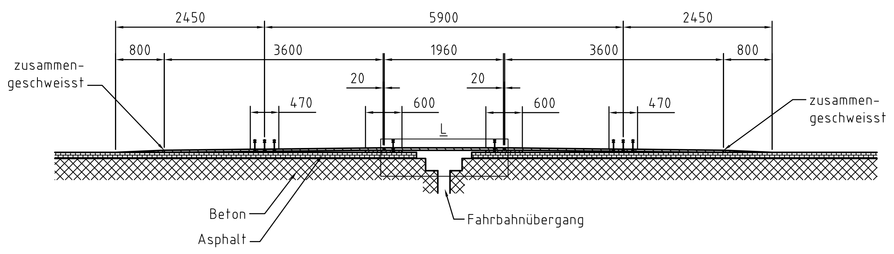

Plattenelemente 1:50

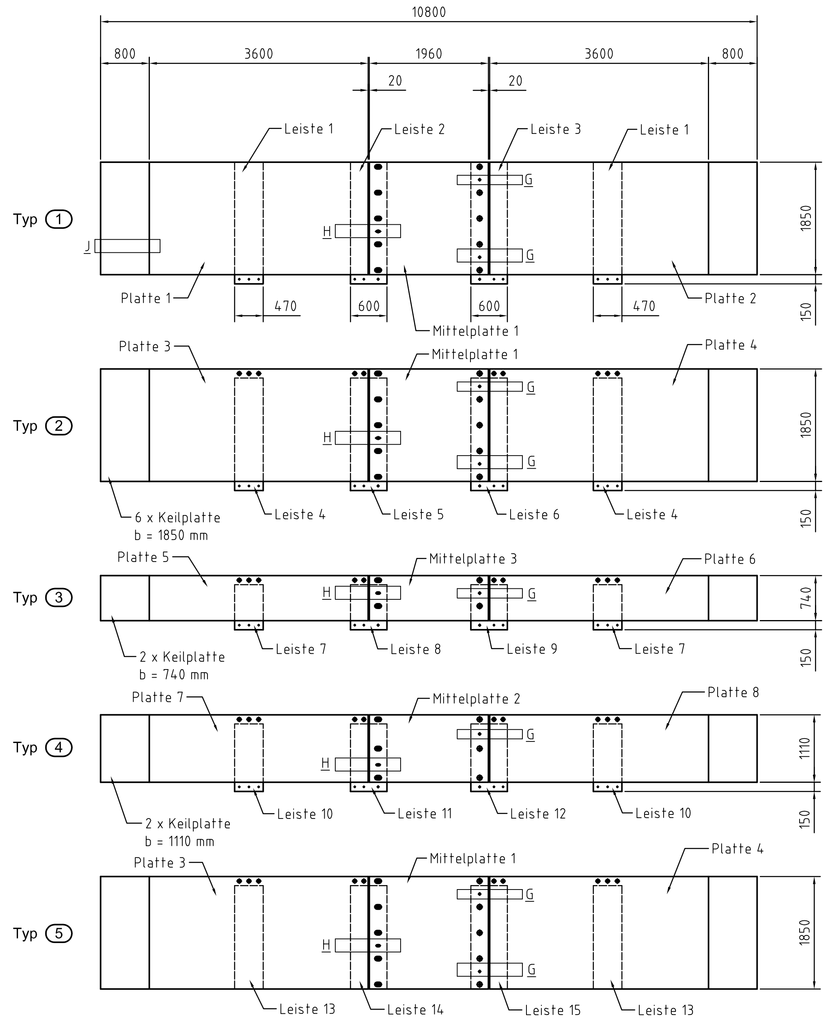

Transportjoche 1:25: - 5 x breit (Typ 1, 2, 5)
- 2 x schmal (Typ 3 + 4)

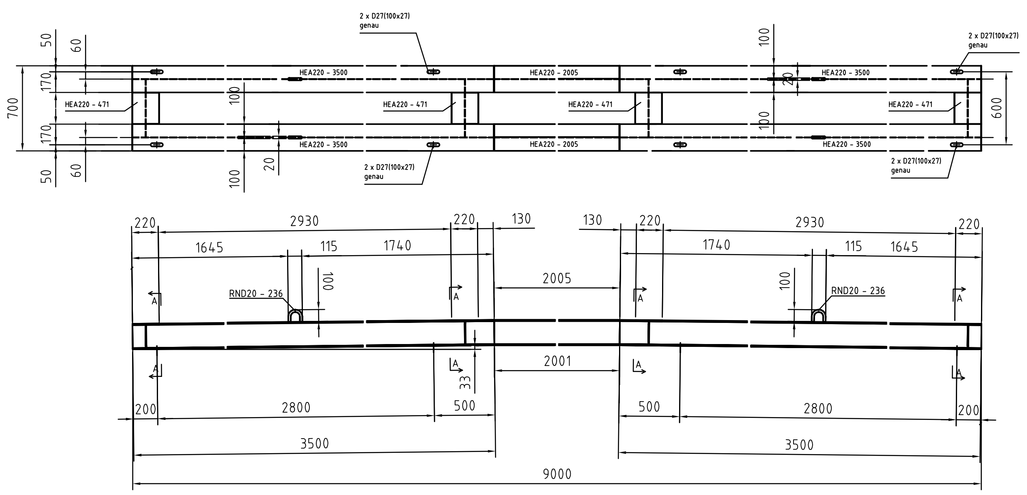

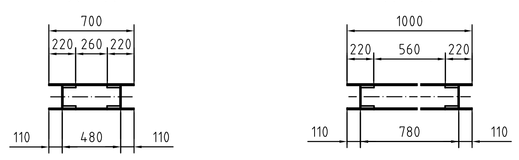

Grundriss 1:50

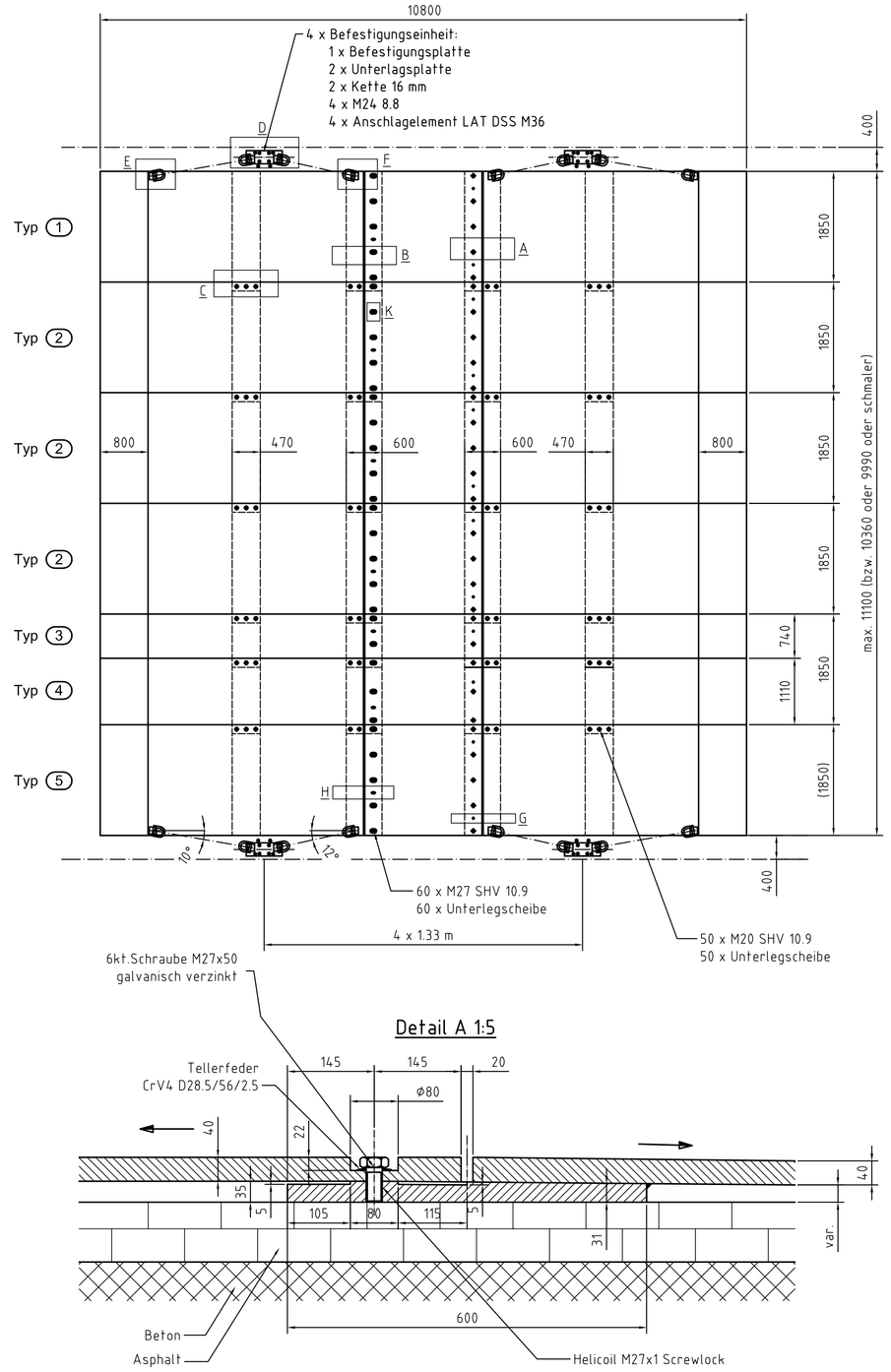

Detail A 1:5

Detail B 1:5

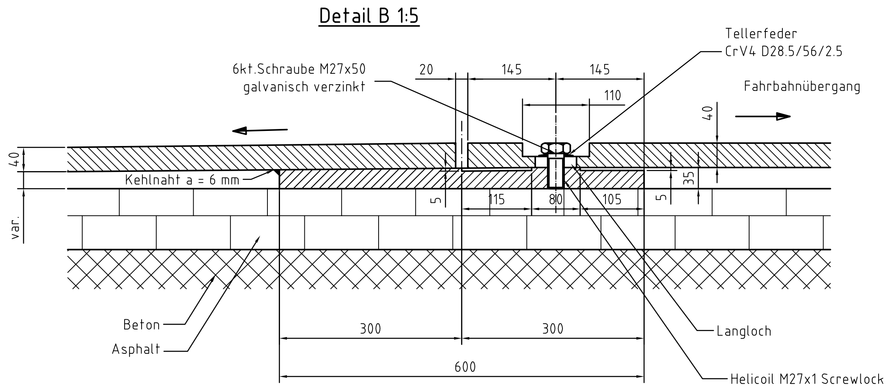

Detail C 1:5

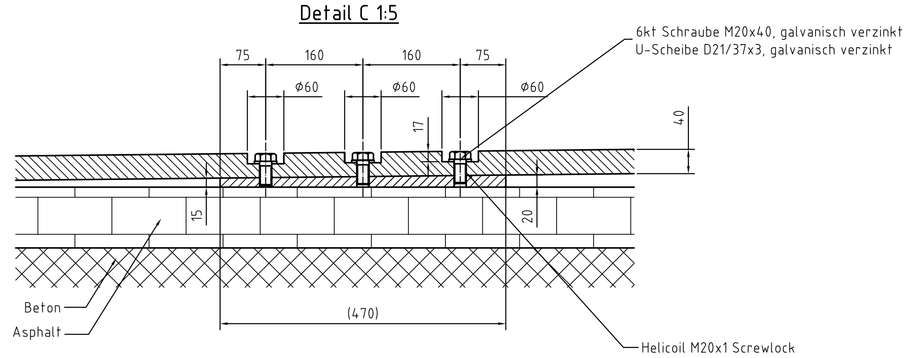

Detail D 1:5

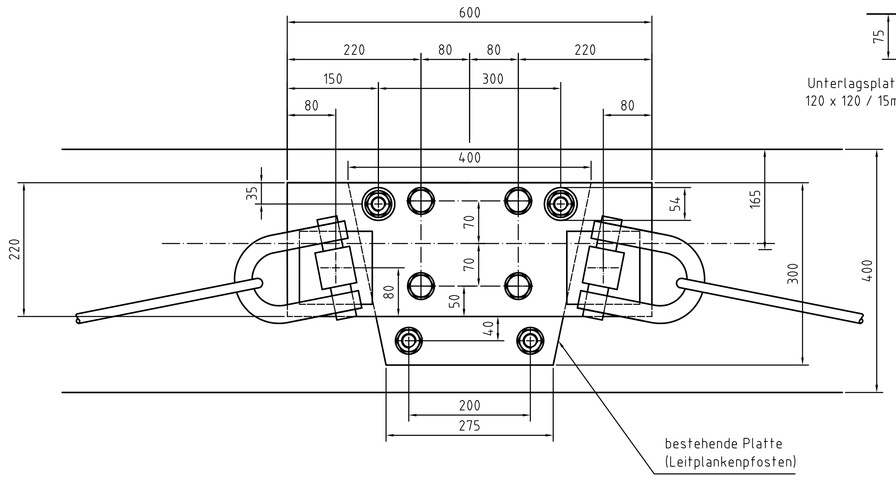

Grundriss E und F 1:5

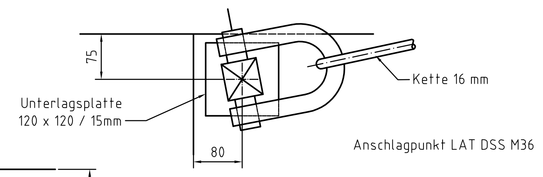

Detail J 1:5

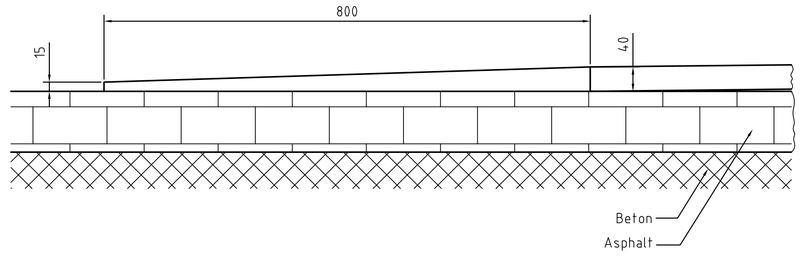

Detail L 1:25

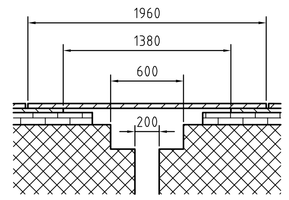

Detail H 1:5

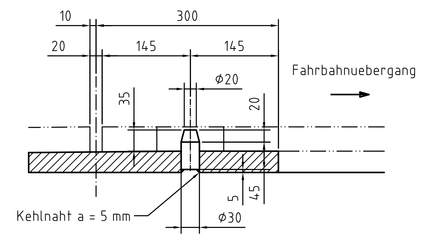

Detail G 1:5

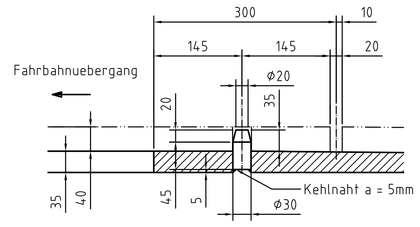

Querschnitt zu Detail D 1:5

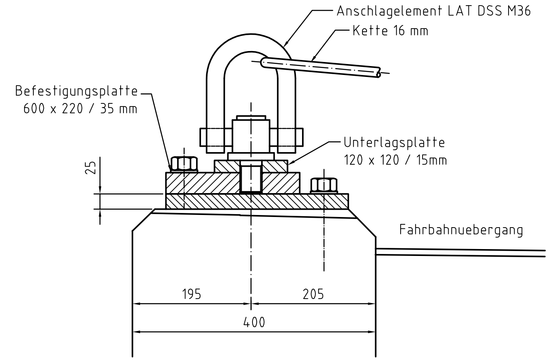

Detail E und F 1:5

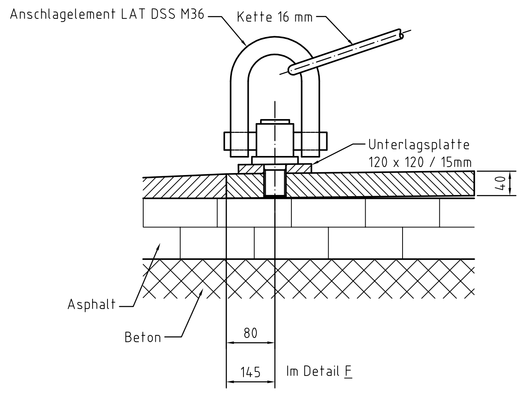

Detail K 1:5

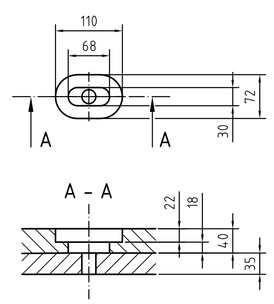

Korrosionsschutz:

* alle Flaechen: - Sandstrahlen SA 2½
  - Grundanstrich: 2K-Zinkphosphat (80 µm) ICOSIT EG1
* nicht befahrene Flaechen: - Deckanstrich: 2K-Eisenglimmer (60 µm) DB 700

* befahrene Flaechen zusaetzlich Quarzsandeinstreuung:
  - Duennschichtbelag: ICOSIT Elastomastic TF (ca. 4-5 mm) RAL 7037
  - Quarzsand: SIKADUR 509 (Koernung 0.7 - 1.2 mm)

Material:

* Stahl S355 J2G3

Rev.-Index	letzte Aenderung	Sachbearbeiter	Erstelldatum	Prüfer	Prüfungsdatum	Freigeber	Freigabedatum
A	25.04.2007	TK	04.01.2007	–	–	–	–

Auftragsnummer	Auftraggeber	Projekt-Bemerkung
06-1282	Bridge Fly-Over B.V.	–

Dateiname	–	–	–	Einheit	Werkstoff	Gewicht	Menge:
061282030A.DWG	–	–	–	–	–	–	–

Mini-Fly-Over
System + Details
Hilfsbrücke zur Sanierung von Fahrbahnübergängen

Massstab	Blatt	Stückliste	Projektion
Div.	1/1	–	

HARTMANN CONSULTING AG

06-1282-03-0-A

Segmentbrückenpreise für Spannbeton und entsprechende Blechbauteile (Stahlbrücken) sind Mindestpreise nach Richtlinie "Preise für Stahlbrücken" (Preise für Form- und Lagerplatten nach DIN 1568 T.2

TF diese Dokument und kein dazu gehöriges Objekt darf ohne unsere Zustimmung an Dritte weitergegeben oder anderen Zwecken als ohne unsere Zustimmung die unsere Zustimmung ist verboten.

Oberflächen- und/oder thermische Behandlung: